Dienstleistungen in der Versuchsunterstützung im Systemhaus Technik

Das **Systemhaus Technik (SHT)** ist eine hochtechnisierte Organisationseinheit mit Spezialisierung auf die Fertigung **komplexer Unikate**. Unser Anspruch ist es, Entwicklung, Konstruktion, Unikatfertigung, Teilsystem- und Systemlösungen **in Perfektion** zu bieten.

Ein großes Plus für die internen sowie externen Partner bieten der **hohe Spezialisierungsgrad** und enorme **Mitarbeiterkompetenz** sowie **–erfahrung**. Dieses Know-how fließt direkt in unsere Projekte. Neben den dadurch generierten technologischen **Fortschritt**, weit **über das DLR hinaus**, sehen wir uns ebenfalls als **Wissensspeicher** für unsere **Kunden und Partner**.

Im Rahmen der Versuchsunterstützung werden Aufgaben im Bereich **Unterstützung des Prüfstandsbetriebs** in den Bereichen Automatisierung und Messtechnik, Mitwirkung bei der Entwicklung neuer Prüfstandskonzepte und Versuchsaufbauten und Erarbeiten von Regelungskonzepten und automatisieren von Prüfabläufen wahrgenommen.

Dienstleistungen der Versuchsunterstützung

Zusammenfassung:

- der Versuchsvorbereitungen
- Montagearbeiten
- Justierungen bei Versuchsanlagen

Einbau von Instrumentierungen (z. B. zur Messung von Druck, Temperatur, Kräften, Momenten, Beschleunigungen):

- Konstruktion und Fertigung von Sonden
- Auswahl und Integration von Kulite - Messaufnehmern
- Auswahl und Integration von Thermosensoren
- Auswahl und Aufbringen von Dehnmessstreifen
- Einbau von Aktuatoren und Sensoren
- Test und Kalibrierung der Instrumente

Begleitung von Messkampagnen im mechanischen / elek-tronischen Bereich:

- Aufbau und Anpassungen der Versuchsanordnung
- Montage der Experimentalgeräte
- Justierung, Ausstattung mit elektronischen Komponenten und ggf. auch durch
- direkte Mitarbeit im Versuchsbetrieb

Störungsbeseitigung zur Minimierung der Unterbrechungen bei Versuchen:

- 24h Rufbereitschaft des SHT
- Schnelle Unterstützung vor Ort inkl.
- Instrumentenbreitstellung durch SHT

Anpassungen Ihrer Versuchsanlagen z. B. bei Umbau / Modernisierung:

- Mechanische Umrüstungen einschließlich Montage und Justierung
- Anpassung der Schaltschranktechnik
- Ausstattung mit leistungsfähigerer Elektronik
- Umbau der Messwerterfassung
- Erhöhung des Automatisierungsgrades
- Verbesserung der Prüfstandsbedienung mittels grafischer Benutzeroberflächen
- Überarbeitung und Ergänzung von Programmen

Weitere Details finden Sie unter:

http://www.dlr.de/sht

Ansprechpartner

Deutsches Zentrum für Luft- und Raumfahrt (DLR)
Arbeitsvorbereitung (ARB) - SHT Nord

ARB Braunschweig
Herr Helmut Brämer
Tel.: +49 531 295 2213
E-Mail: helmut.braemer@dlr.de

ARB Göttingen
Frau Vanessa Rösler
Tel.: +49 551 709 2216
E-Mail: vanessa.roesler@dlr.de

Deutsches Zentrum für Luft- und Raumfahrt (DLR)
Arbeitsvorbereitung (ARB) - SHT Süd

ARB Oberpfaffenhofen:
Herr Patrick Schmitt
Tel.: +49 8153 28 3133
E-Mail: patrick.schmitt@dlr.de

ARB Stuttgart:
Herr Marko Kvapil
Tel.: +49 711 6862-8381
E-Mail: marko.kvapil@dlr.de

Deutsches Zentrum für Luft- und Raumfahrt (DLR)
Arbeitsvorbereitung (ARB) - SHT West

ARB Köln:
Herr Thomas Riegler
Tel.: +49 2203 601 2276
E-Mail: thomas.riegler@dlr.de

Überblick über die Leistungen des SHT

Beratung
Materialauswahl, Bauteilgestaltung und Dimensionierung, Erstellung von Lastenheften, Machbarkeits- bzw. Konzeptstudien und Risikoanalysen
Normen und technische Regelwerke, behördlich vorgeschriebene Prüfungen, CE-Kennzeichnung, Qualitätssicherung

Mechanik
Design, Entwürfe, Berechnung, Konstruktion und 3D-Simulation von CAD-Daten

Elektronik/Mechatronik
Erstellung von Lastenheften, Schaltungsentwicklung und -simulation, Layout-Design, Systemprogrammierung, Qualitätssicherung

Fertigung
Präzisionsfertigung, Rapid Prototyping, Fügetechnik, Qualitätssicherung inkl. 3D-CNC-Koordinatenvermessung

Versuchsunterstützung
Instrumentierung, Unterstützung bei der Durchführung von Messkampagnen, Wartungs- und Instandsetzungsarbeiten an wissenschaftlichen Versuchsanlagen

Das DLR im Überblick

Das DLR ist das nationale Forschungs-zentrum der Bundesrepublik Deutschland für Luft- und Raumfahrt. Seine umfangreichen Forschungs- und Entwicklungsarbeiten in Luftfahrt, Raumfahrt, Energie, Verkehr und Sicherheit sind in nationale und internationale Kooperationen eingebunden. Über die eigene Forschung hinaus, ist das DLR als Raumfahrt-Agentur im Auftrag der Bundesregierung für die Planung und Umsetzung der deutschen Raumfahrtaktivitäten zuständig. Zudem fungiert das DLR als Dachorganisation für den national größten Projektträger.

In den 16 Standorten Köln (Sitz des Vorstands), Augsburg, Berlin, Bonn, Braunschweig, Bremen, Göttingen, Hamburg, Jülich, Lampoldshausen, Neustrelitz, Oberpfaffenhofen, Stade, Stuttgart, Trauen und Weilheim beschäftigt das DLR circa 7.700 Mitarbeiterinnen und Mitarbeiter. Das DLR unterhält Büros in Brüssel, Paris, Tokio und Washington D.C.

Deutsches Zentrum
DLR für Luft- und Raumfahrt

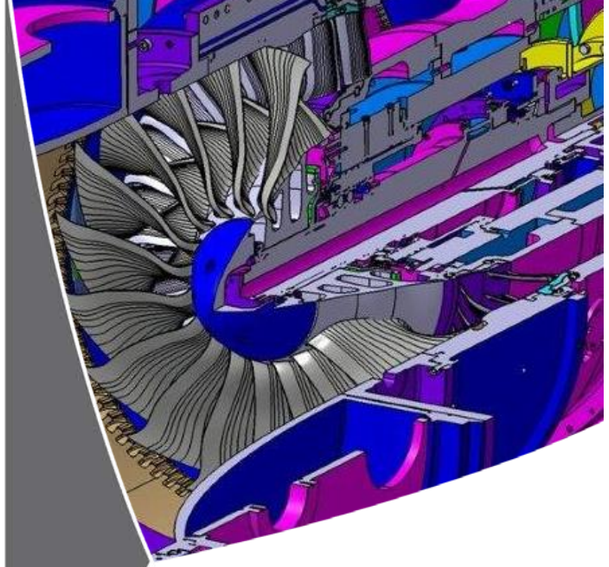

DIENSTLEISTUNGEN in der VERSUCHSUNTER-STÜTZUNG im Systemhaus Technik im DLR

DLR

Das Systemhaus Technik

Das **Systemhaus Technik** steht den Instituten und Einrichtungen des DLR für alle technischen Fragestellungen zu wissenschaftlichen Versuchsgütern, von der Beratung, über die Entwicklung und Fertigung bis zur Montage in der Versuchsanlage zur Verfügung. Zur Entwicklung und Realisierung technischer Systeme im DLR verfügt das Systemhaus Technik über hoch qualifiziertes Ingenieurwissen, leistungsfähige und hochmoderne Entwicklungs- und Fertigungseinrichtungen sowie Testverfahren.

Das SHT ist ein wichtiger Bestandteil der Technischen Infrastruktur des DLR. Diese besteht aus den Organisationseinheiten Systemhaus Technik, DLR-Sicherheit, Baumanagement und Objektmanagement sowie der Stabsabteilung.

Die Technische Infrastruktur unterstützt das DLR als interner Dienstleister neben der Entwicklung und Realisierung von Technischen Systemen mit Leistungen des Facility Managements, des Arbeitsschutzes und Umweltschutzes. Sie schafft durch den Einsatz immobiliengebundener, finanzieller und technischer Ressourcen Rahmenbedingungen für einen effizienten und produktiven Forschungsbetrieb und steht für alle technischen Fragestellungen als kompetenter Ansprechpartner zur Verfügung. Die Technische Infrastruktur im DLR hat ein zertifiziertes Managementsystem auf der Basis der DIN EN ISO 9001 und DIN EN ISO 14001, das auf eine ständige Verbesserung seiner Dienstleistungen ausgerichtet ist.